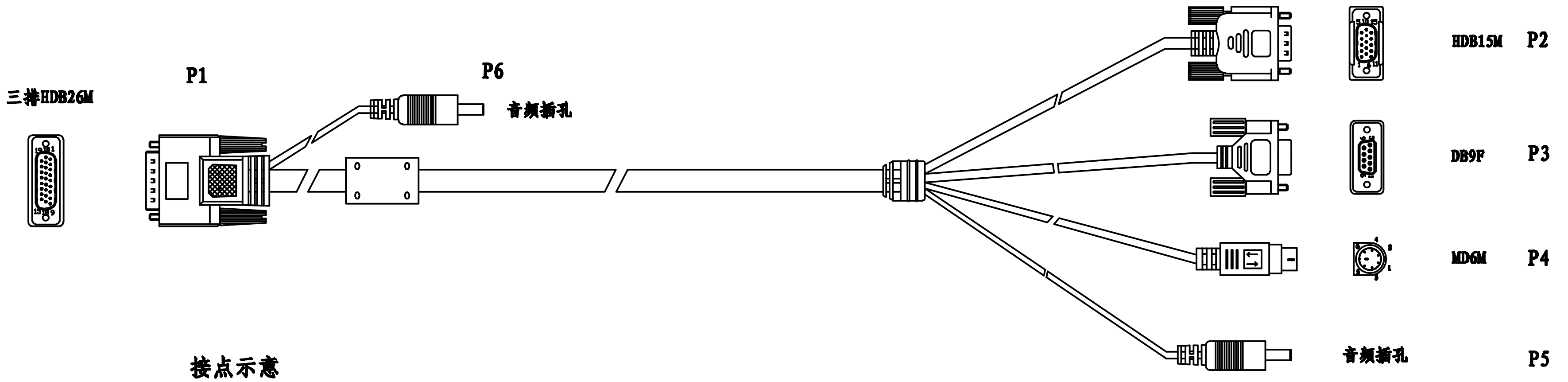

接点示意

三排HDB26M		HDB15M	DB9F	MD6M
3		1		
4		2		
5		3		
7		5		
12 13 14	接铁壳一起连接屏蔽	6 7 8		
16		10		
22		12		
23		13		
24		14		
25		15		
1			3	
2			2	
10			5	
11			6	
19			8	
20			7	
26			4	
8				5
9				3
17				2
18				1

AC音频头	AC音频头
1	1
铁壳	铁壳

说明:

1. 用黑色多芯子母线
2. 全部用黑色胶芯
3. HDB26M/HDB15M/DB9M/MD6M/AC音频头铁壳及HDB26P其中的（12.13.14）和HDB15P其中的（6.7.8）全部接地线
4. HDB26P、15P、DB9P内模成型后包铜箔360 满焊后再成型外模。

序号/RevNo.	更改记录/Revision note	签名/Signature	日期/Date

设计/Designed by	绘图/Drawing by	审核/Checked by	批准/Approved by	未注公差 General Tolerance

新莱亚电子科技
XINLAIYA ELECTRONIC CO.,LTD

图名/Title	文件编号/File No.	
HDB26M/HDB15M+DB9F+MD6M+AC插孔连接线		页序/Sheet
备注 /Remark	XYC131	

X. ±0.2	X.° ±2°
.X ±0.1	.X° ±1°
.XX ±0.05	.XX°±0.5°
.XXX ±0.01	

单位/Units: mm